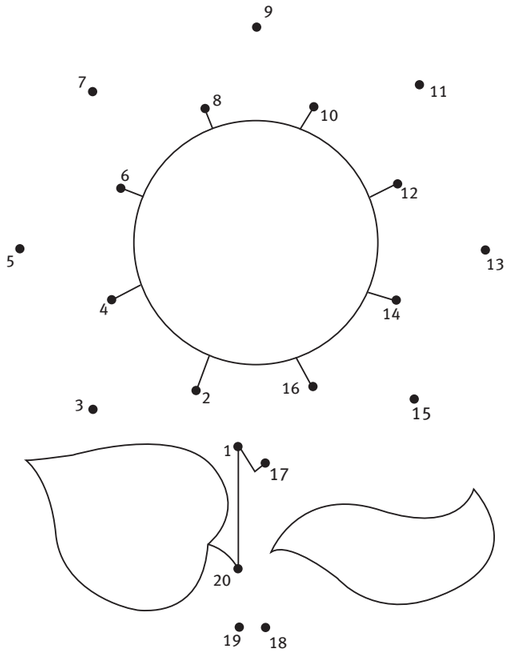

Noktaları birleştir ve çizimini renklendir.
Belki Pedibusü okula giderken güzergâh in üzerinde görmüş olabilirsin.

Pedibus nedir?

Pedibus, bir çocuk kortejidir, ev ve okul arasında ki yolu yürüyerek tamamlar, bir yetişkinin rehberliğinde. Çocuklarını Pedibuse kayıt eden her ebeveyn aynı zamanda onu sürmeye de aday oluyor, ihtiyaca göre ve sırayla.

Bir keşifler yolu!

ATE, 20 yıldan uzun bir süredir, çocukların güvenliğine ve sağlığına katkıda bulunmak ve aynı zamanda çevreye saygılı ulaşımı teşvik etmek için, İsviçre genelinde Pedibusü geliştirmektedir. Pedibus yolculuğu, bizi çevreleyen doğayı gözlemek ve onunla iç içe olmak için bize eşsiz anlar sunar: çiçekler, ağaçlar, bitki örtüsü, hayvanlar, böcekler ... Her gün şaşırtıcı ve eğlenceli keşifler yapma fırsatı!

Pedibusün avantajları

- Çocuk güvenliği ve kendi kendine yeterlilik
- Günlük fiziksel aktivite
- Daha az kirlilik
- Dostluk ve daha güçlü sosyal bağlar
- Ebeveynler için zaman kazanımı

ATE nin desteğiyle

canton de vaud
ETAT DE FRIBOURG STAAT FREIBURG
meglio a piedi
tiu
CANTON DU VALAIS KANTON WALLIS
JURA CH RÉPUBLIQUE ET CANTON DU JURA
REPUBLIQUE ET CANTON DE GENÈVE
Gesundheitsförderung Schweiz
Promotion Santé Suisse
Promozione Salute Svizzera
bfu bpa upi

ATE nin desteğiyle
çevre ve ulaşım derneği İsviçre fransız bölge bürosu
Rue des Gares 9, 1201 Genève
Tél. 022 734 70 44
coordination.pedibus@ate.ch
www.pedibus.ch

VCS Verkehrs-Club der Schweiz
ATE Association transports et environnement
ATA Associazione traffico e ambiente
vcs ate ata

ETIENNE ETIENNE

ATE Pedibus

Harekete katıl!

VCS Verkehrs-Club der Schweiz
ATE Association transports et environnement
ATA Associazione traffico e ambiente
vcs ate ata

Pedibus hattı oluşturmak çok kolay!

1 Diğer ebeveynlerle konuşun.

İlgilenen ailelerle bir araya geliniz, iki aile bir Pedibus hattı balatmak için yeterli!

2 Pedibus Koordinasyonunuza başvurun.

Koordinasyonunuz size hattınızı başlatmanıza yardımcı olur ve size güvenlik malzemesi sağlar.

3 Işleyişi tanımlayınız.

Hattınız için güzergah, duraklar ve kurallar diğer ebeveynlerle birlikte belirlenir.

Pedibüs, nasıl işler?

Çok basit ve gerçek bir otobüs gibi işliyor, ama yürüyerek.

- Güzergâh ve zaman ailelerin ihtiyaçlarına göre belirlenmektedir.
- Sürücüler güvenilir ebeveynler veya yetişkinlerdir.
- Çocuk Pedibuse kendisine en yakın olan duraktan katılır. Bunlar panolarla belirtilidir.

Güvenlik ve bilgi malzemesi

Daha fazla bilgi edinmek ve ücretsiz olarak mevcut malzemeleri indirmek veya sipariş etmek için **www.pedibus.ch** adresine bakabilirsiniz!

- Kaza ve kişisel sorumluluk sigortası
- Yansıtıcı yelek ve koşum takımı
- Reflektörler
- Durak işaretleri
- Afişler ve el ilanları

Koordinasyonunuz

ATE, Pedibus macerasında ebeveynlere yardımcı olmak için kantonal koordinasyonlar oluşturdu. Bu koordinasyonlar size hatların oluşturulması ve bakımı konusunda tavsiyelerde bulunurlar ve destek sunarlar.

Fribourg
fribourg@pedibus.ch
076 430 05 58

Genève
geneve@pedibus.ch
022 344 22 55

Jura
jura@pedibus.ch
032 544 16 13

Suisse alémanique
pedibus@verkehrsclub.ch
031 328 58 46

Ticino
ticino@pedibus.ch
076 801 16 51

Valais
valais@pedibus.ch
076 690 51 68

Vaud
vaud@pedibus.ch
076 330 83 58

Bize çiziminin bir fotoğrafını **coordination.pedibus@ate.ch** adresine göndermeyi unutma ve karşılığında hoş bir sürpriz alacaksın.